Рисунок Б.2 – Габаритные, установочные и присоединительные размеры розетки OptiRel C RR95-82 с винтовыми клеммами

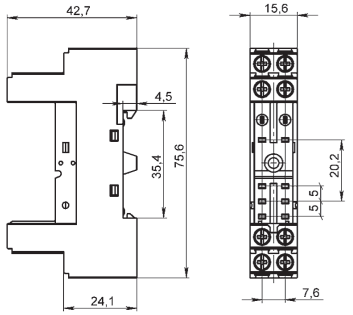

Рисунок Б.3 – Габаритные, установочные и присоединительные размеры розетки OptiRel C RR95-02 с винтовыми клеммами

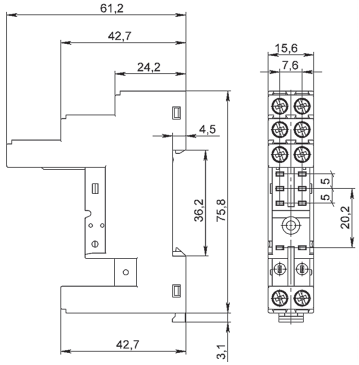

Рисунок Б.4 – Габаритные, установочные и присоединительные размеры розетки OptiRel C RR95-52 с пружинными клеммами

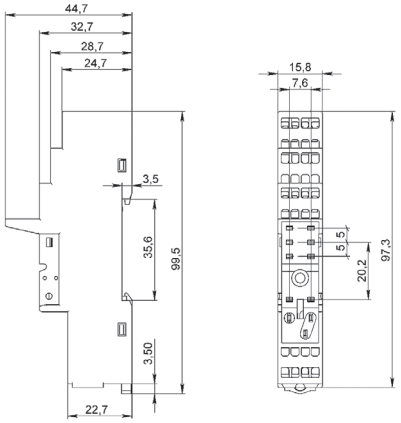

Рисунок Б.5 – Габаритные, установочные и присоединительные размеры розетки OptiRel C RR95-52 с втычными клеммами

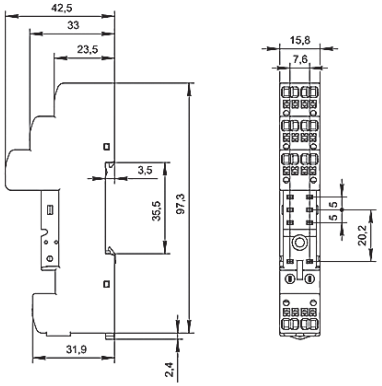

ПРИЛОЖЕНИЕ В (обязательное) Принципиальные электрические схемы розеток OptiRel C RR95

Рисунок В.1 – Принципиальные электрические схемы розеток серии OptiRel C RR95

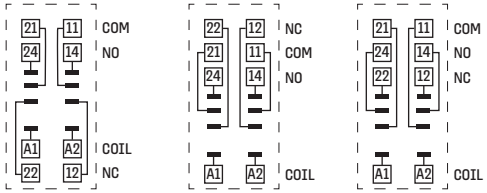

OptiRel C RR95-82 OptiRel C RR95-02 OptiRel C RR95-52

ПРИЛОЖЕНИЕ Г (обязательное) Фиксаторы

Рисунок Г.1 – Габаритные, установочные и присоединительные размеры

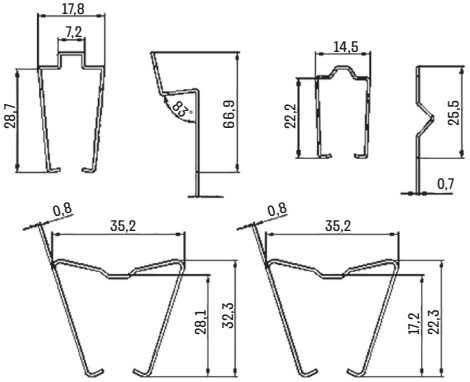

OptiRel 40-H3

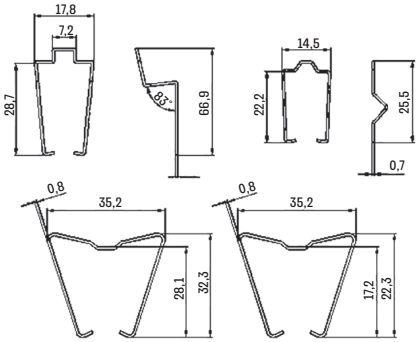

OptiRel 41-H1

Рисунок Г.2 – Габаритные, установочные и присоединительные размеры фиксаторов реле OptiRel 40-H6 и OptiRel 41-H4

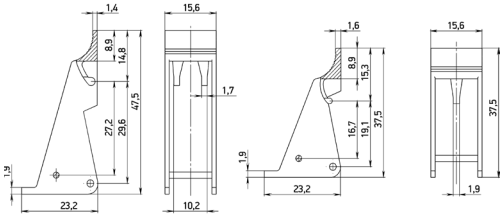

OptiRel 40-H6 OptiRel 41-H4

Рисунок Г.3 – Габаритные, установочные и присоединительные размеры фиксаторов реле OptiRel 41-H7 и OptiRel 40-H8

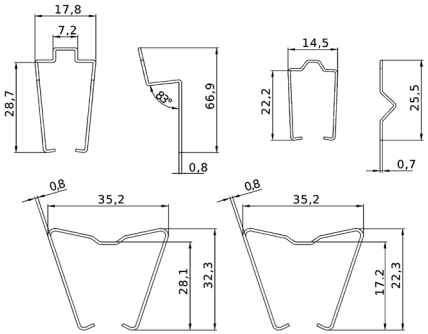

OptiRel 40-H8 OptiRel 41-H7

ПРИЛОЖЕНИЕ Д (обязательное) Совместимость фиксаторов, розеток и реле

Таблица Д.1 – Совместимость розеток, фиксаторов и реле

Тип реле	Тип розетки	Тип фиксатора
OptiRel C RP41-51 OptiRel C RP41-52	OptiRel C RR95-12-230-10	OptiRel C 41-H1
	OptiRel C RR95-02-230-10-V OptiRel C RR95-82-230-10-V OptiRel C RR95-52-230-10-P OptiRel C RR95-52-230-10-PI	OptiRel C 41-H4 OptiRel C 41-H7
Необходимо соблюдать полярность клеммы A1 (-) для всех розеток при выборе реле с цепью управления DC.		

РОЗЕТКИ ДЛЯ РЕЛЕ СЕРИИ

OptiRel C RR95

OPTIMA KEAZ
305044, Россия, Курская область, г. Курск, ул. 2-я Рабочая, д. 23, пом. В1, пом. 2/1
www. keaz.ru

СВИДЕТЕЛЬСТВО О ПРИЕМКЕ

Розетка OptiRel C RR95 соответствует требованиям ГОСТ IEC 61984-2016, ТР ТС 004/2011 и признана годной к эксплуатации.

Штамп ОТК

Дата изготовления указана на упаковке (месяц год).

Настоящее руководство по эксплуатации предназначено для ознакомления с техническими характеристиками, устройством, правилами эксплуатации и хранения розеток для реле серии OptiRel C RR 95.
Выполнение всех требований, изложенных в настоящем руководстве, являются обязательными. Возможность использования розеток в условиях, отличных от указанных в разделе 6, должна согласовываться с производителем.
Все работы, связанные с монтажом и эксплуатацией розеток, должен проводить технический персонал, прошедший специальную подготовку.

1. НАЗНАЧЕНИЕ

1.1 Розетки являются комплектующими изделиями и предназначены для установки реле промежуточных серии OptiRel C RP40 и OptiRel C RP41. На розетках расположены зажимы выводов переключающих контактов и катушки реле.
1.2 Розетки изготавливаются в соответствии с требованиями ГОСТ IEC 61984-2016, ТР ТС 004/2011.
1.3 Розетки с индексом RR предназначенные для работы на подвижном составе рельсового транспорта и троллейбусах. Реле применимы на объектах железных дорог и железнодорожном подвижном составе и соответствуют требованиям ГОСТ 9219-88 (для железнодорожного транспорта).
1.4 Структура условного обозначения розеток приведена в приложении А.
1.5 Габаритные, присоединительные и установочные размеры приведены в приложении Б.
1.6 Принципиальные электрические схемы приведены в приложении В.

2. ТЕХНИЧЕСКИЕ ХАРАКТЕРИСТИКИ

2.1 – Технические характеристики реле приведены в таблице 1-3.
Таблица 1 – Технические характеристики розетки.

Наименование параметра	Значение
Номинальный ток главной цепи, А	10
Номинальное напряжение главной цепи, В	230
Момент затягивания винта, Н·м	0,6
Электрическая прочность изоляция между выводами присоединения цепи управления и главной цепи, кВ	5
Степень защиты по ГОСТ 14254	IP20
Присоединение проводников	
Максимальное сечение провода, одножильного и многожильного без наконечника для розеток, мм^2 - OptiRel C RR95-82-230-10, OptiRel C RR95-02-230-10-V; - OptiRel C RR95-52-230-10-P. - OptiRel C RR95-52-230-10-PI.	0,75 - 4 / 2 x (0,75-2,5) 0,5 - 2,5 / 2 x (0,5-1,5) 0,5 - 2,5 / 2 x (0,5-1,5)
Максимальное сечение провода, одножильного и многожильного с наконечником для розеток, мм^2 - OptiRel C RR95-82-230-10, OptiRel C RR95-02-230-10-V; - OptiRel C RR95-52-230-10-P; - OptiRel C RR95-52-230-10-PI.	0,5 - 2,5 / 2 x (0,5-1,5) 0,5 - 1,5 / 2 x (0,5-1,0) 0,5 - 1,5 / 2 x (0,5-1,0)
Длина зачистки проводника для винтового зажима мм	10
Условия эксплуатации	
Диапазон рабочих температур	от минус 50°С до плюс 70°С
Высота монтажной площадки над уровнем моря не более, м	2000
Относительная влажность, %	От 5 до 85
Рабочее положение в пространстве	Произвольное
Механические воздействующие факторы, по ГОСТ 30631-99	М3; М25*
Средний срок службы не менее, лет	10
* Механические воздействующие факторы для выключателей с индексом RR (для объектов железных дорог и железнодорожном подвижном транспорте) М25 по ГОСТ 9219-88.	

3. УКАЗАНИЕ МЕР БЕЗОПАСНОСТИ

3.1 Монтаж, подключение и эксплуатация розеток должны производиться в соответствии с документами: «Правила технической эксплуатации электроустановок потребителей» утвержденные Министерством энергетики РФ от 12 августа 2022г. N811, «Межотраслевые правила по охране труда (правила безопасности) при эксплуатации электроустановок» утвержденные Министерством труда и социального развития Российской Федерации, постановлением от 05 января 2001 г. № 3; Министерством энергетики Российской Федерации, приказом от 27 декабря 2000 г. № 163, а также настоящим руководством по эксплуатации и осуществляться только квалифицированным электротехническим персоналом.
3.2 Монтаж и осмотр розеток должны производиться при снятом напряжении.

4. ПОРЯДОК УСТАНОВКИ

4.1 Розетки устанавливаются в распределительных щитах со степенью защиты не ниже IP30 по ГОСТ 14254-2015.
4.2 Перед установкой розеток, необходимо проверить:
– отсутствие напряжения на устанавливаемом оборудовании;
– соответствие исполнения розетки, предназначенной к установке;
– внешний вид, отсутствие повреждений.
4.3 Установить розетку на DIN-рейку 35 мм (ГОСТ IEC 60715-2021).
4.4 Присоединить внешние проводники к выводам согласно схеме (рисунок В.1).

5. ТЕХНИЧЕСКОЕ ОБСЛУЖИВАНИЕ

5.1 При нормальных условиях эксплуатации необходимо проводить осмотр розеток один раз в год.
5.2 При осмотре производится:
– удаление пыли и грязи;
– проверка затяжки винтов крепления токопроводящих проводников;
– проверка надежности крепления розетки к рейке;
– проверка работоспособности в составе аппаратуры при проверке ее на функционирование при рабочих режимах.
5.3 Розетки в условиях эксплуатации неремонтопригодны.
5.4 При обнаружении неисправности, розетки подлежат замене..

6. УСЛОВИЯ ЭКСПЛУАТАЦИИ

6.1 Условия эксплуатации приведены в таблице 1

7. ТРАНСПОРТИРОВАНИЕ И ХРАНЕНИЕ

7.1 Транспортирование розеток в части воздействия механических факторов осуществляется по группе С ГОСТ 23216-78, климатических факторов по группе 5 ГОСТ 15150-69.
7.2 Хранение розеток в части воздействия климатических факторов по группе 2 ГОСТ 15150-69. Хранение реле осуществляется в упаковке изготовителя в помещении с естественной вентиляцией при температуре окружающего воздуха от минус 45 °С до плюс 50 °С и относительной влажности от 60 % до 70 %.
7.3 Допустимые сроки сохраняемости два года.
7.4 Транспортирование упакованных розеток должно исключать возможность непосредственного воздействия на них атмосферных осадков и агрессивных сред.

8. КОМПЛЕКТ ПОСТАВКИ

8.1 Розетка для реле серии OptiRel C RR95 типоисполнение и количество см. на маркировке).
8.2 Упаковка – 1 шт..
8.3 Руководство по эксплуатации – 1 экз. на упаковку.

9. ГАРАНТИИ ИЗГОТОВИТЕЛЯ

9.1 Изготовитель гарантирует соответствие характеристик розеток при соблюдении потребителем условий транспортирования, хранения, монтажа и эксплуатации.
9.2 Гарантийный срок составляет 5 лет с даты продажи потребителю, но не более 6 лет с даты изготовления, при условии соблюдения потребителем правил монтажа, эксплуатации, хранения и транспортирования, указанных в руководстве по эксплуатации.
9.3 Гарантия не распространяется на изделия, выработавшие свой механический и/или электрический ресурс за время эксплуатации, а также на изделия, имеющие следы вскрытия и механических повреждений.
9.4 На объектах железных дорог и железнодорожном подвижном составе гарантия 5 лет распространяется только на реле с индексом RR.

10. СВЕДЕНИЯ ОБ УТИЛИЗАЦИИ

10.1 Розетки после окончания срока службы подлежат разборке и передаче организациям, которые перерабатывают черные и цветные металлы.
10.2 Опасных для здоровья людей и окружающей среды веществ и металлов в конструкции нет.
10.3 Порядок утилизации розетки в соответствии с требованиями, устанавливаемыми законодательством РФ для утилизации электронного оборудования.

11. СВЕДЕНИЯ О РЕАЛИЗАЦИИ

11.1 Розетки не имеют ограничений по реализации.

12. МАРКИРОВКА

12.1 Маркировка находится на боковой стороне розетки и соответствует ГОСТ IEC 61984-2016.
12.2 Маркировка упаковки находится на упаковочном ярлыке и соответствует ТР ТС 004/2011.

13. СВЕДЕНИЯ ОБ ИЗГОТОВИТЕЛЕ

13.1 Страна-изготовитель: Китай.
Компания: Сямэнь Хонфа Электроакустик ко., лтд.
Адрес: Китай, г. Сямэнь, Индустриальный район Северный Цзимэй, ул. Южная Суньбань №90-101, 361021.

13.2 Организация, принимающая претензии от потребителей:
АО «КЭАЗ»
Адрес: Россия, 305044, Курская область, город Курск, ул. 2-я рабочая 23, помещение В1, помещение 2/1
Телефон: +7(4712)39-99-11
e-mail: keaz@keaz.ru
Сайт: www. keaz.ru

ПРИЛОЖЕНИЕ А (обязательное) Структура условного обозначения розеток OptiRel C RR95

OptiRel C	RR	95	-	8	2	-	230	-	10	-	V	-	RR
1	2	3		4	5		6		7		8		9

1	Наименование продуктовой линейки	OptiRel C
2	Наименование типа изделия	RR - розетка для реле
3	Серия	95
4	Типоисполнение	0 – винтовые клеммы, логический цоколь 1 – для монтажа на плату под пайку 5 – пружинные или втычные клеммы, логический цоколь 8 – винтовые клеммы, стандартный цоколь
5	Число групп контактов главной цепи	2
6	Номинальное напряжение питания, В	230
7	Номинальный ток главной цепи, А	10
8	Тип клемм подключения	V- винтовой P – пружинный PI - втычные клеммы (Push-in) (пусто) — монтаж на плату под пайку
9	Тип приемки	RR – приемка для железнодорожного транспорта При отсутствии – приемка ОТК

ПРИЛОЖЕНИЕ Б (обязательное) Габаритные, установочные, присоединительные размеры розеток OptiRel C RR95
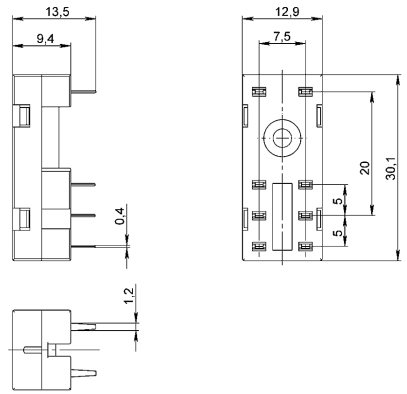
Рисунок Б.1 – Габаритные, установочные и присоединительные размеры розеток OptiRel C RR95-12 для монтажа на плату под пайку