Электрическая схема
и диаграмма переключений № 6510

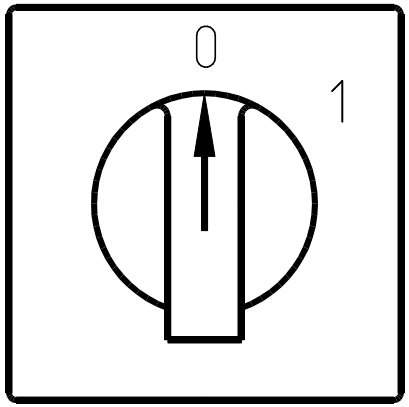

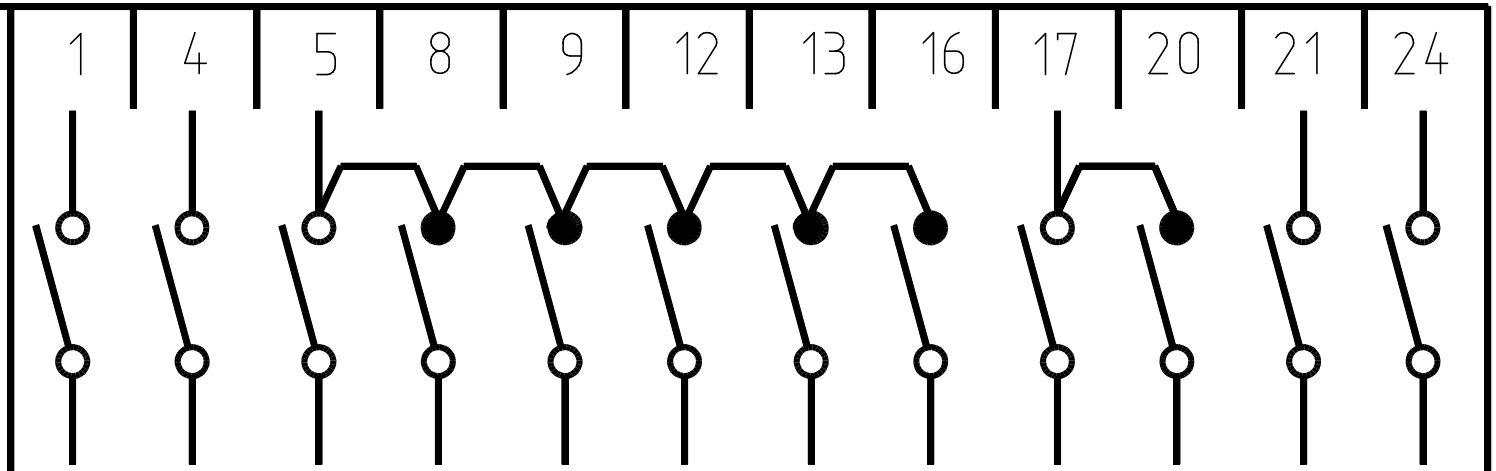

	1–2	4–3	5–6	8–7	9–10	12–11	13–14	16–15	17–18	20–19	21–22	24–23
0		X										
1	X		X	X	X	X	X	X	X	X	X	X