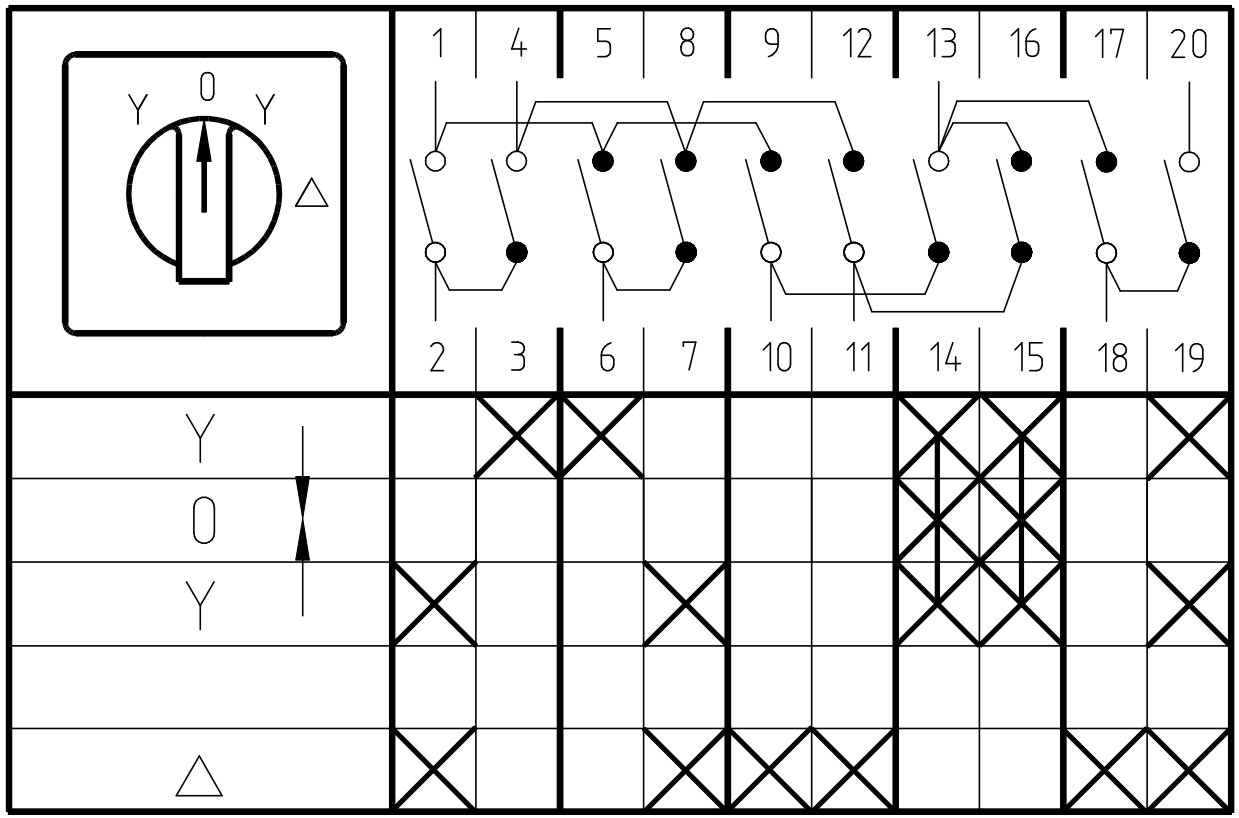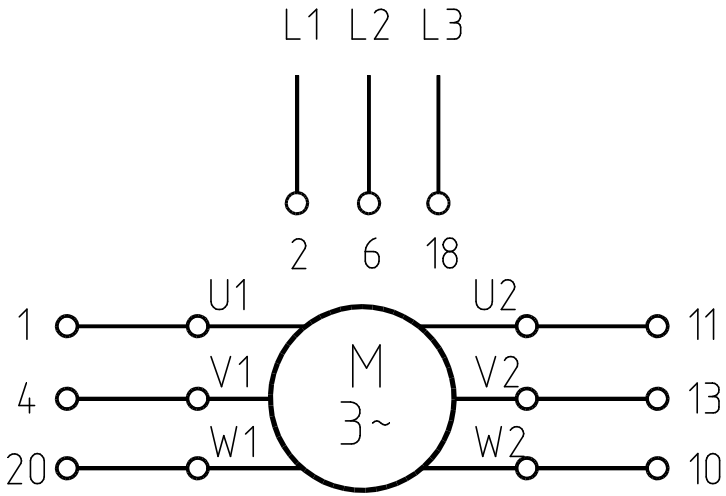Электрическая схема
и диаграмма переключений № 29