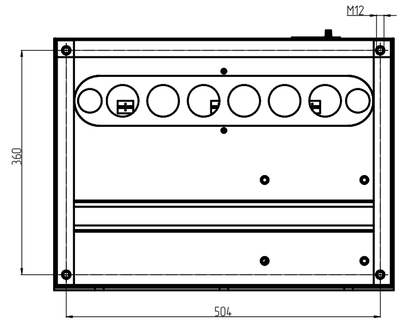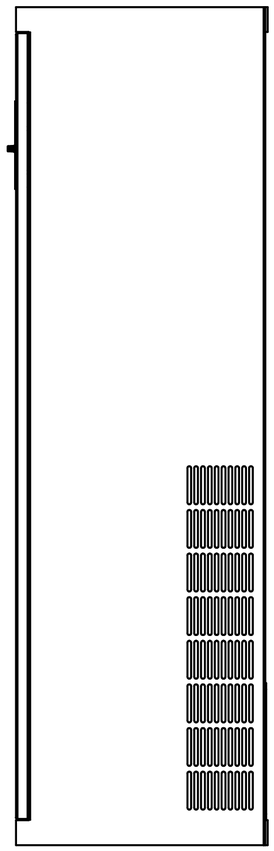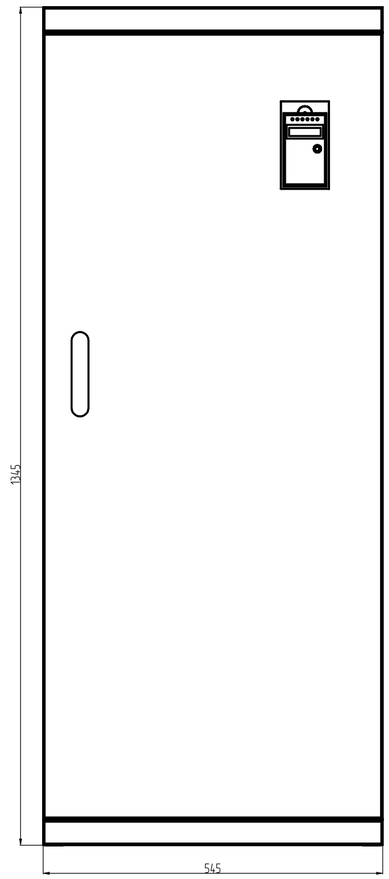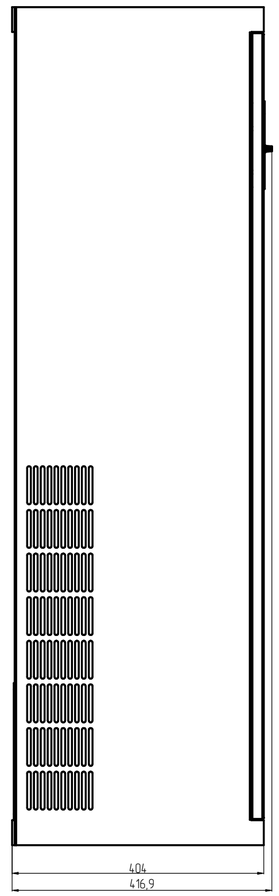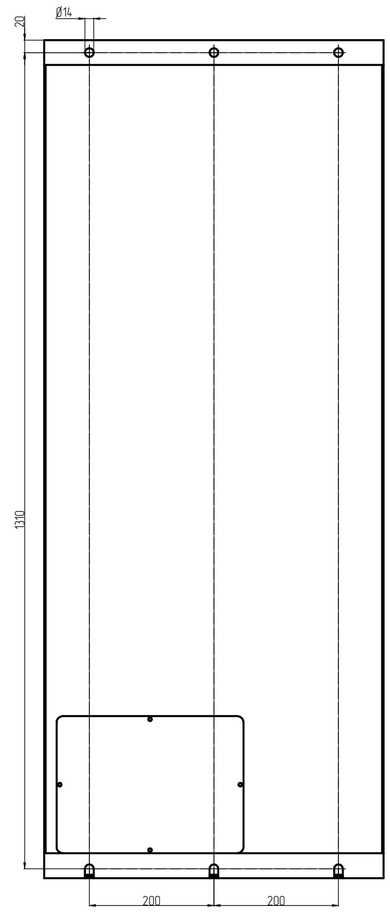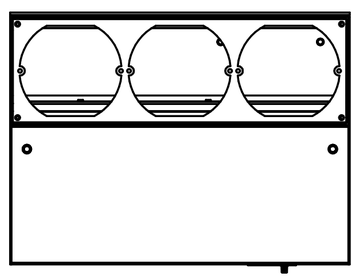OptiCar B-280K-H250K-380-D-0; B-315K-H280K-380-D-0; B-355K-H315K-380-D-0