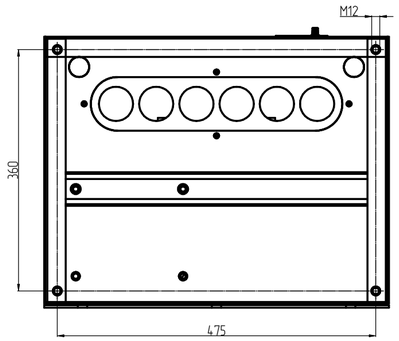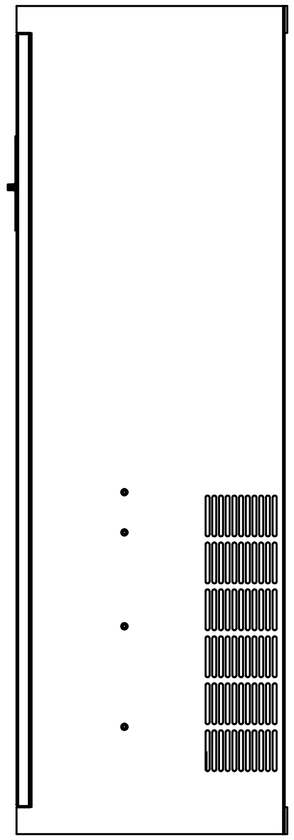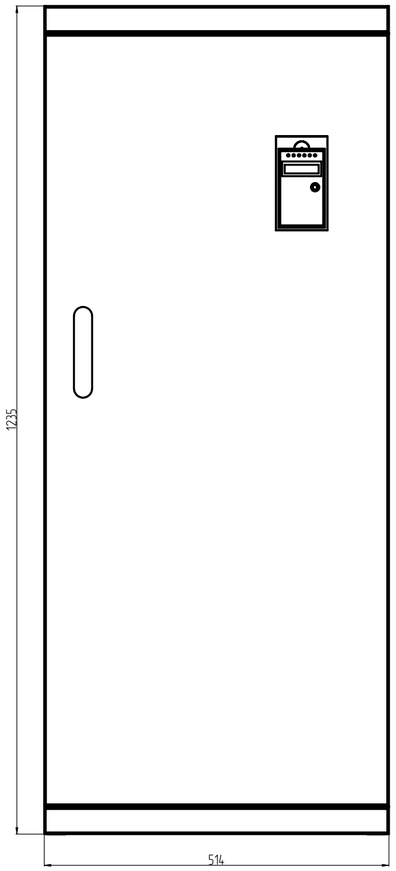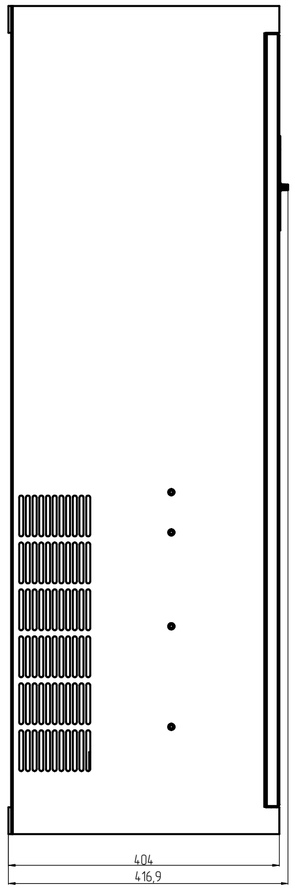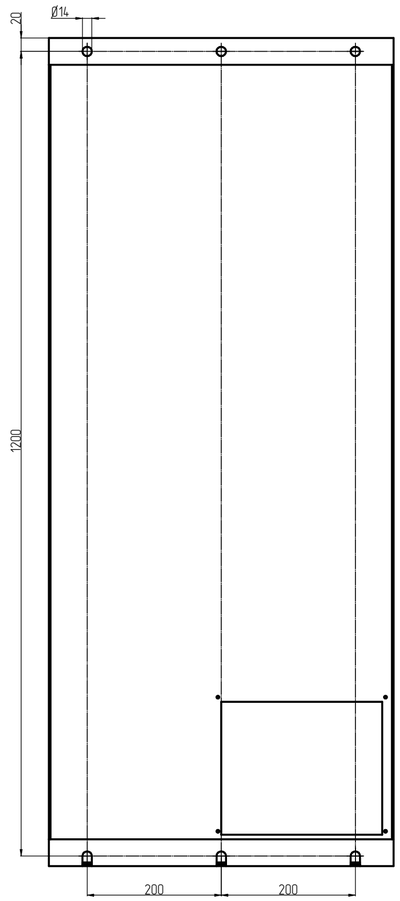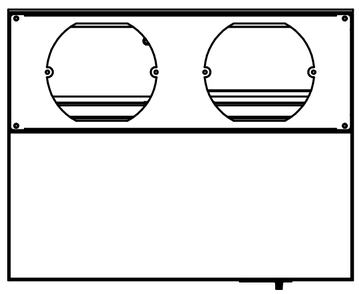OptiCor B-220K-H200K-380-D-0; B-H220K-380-D-0; B-250K-380-D-0