ПРИВОД ДВИГАТЕЛЬНЫЙ ДЛЯ ВЫКЛЮЧАТЕЛЕЙ
OptiMat D100, OptiMat D160 и OptiMat D250

Комплект монтажных частей

	Ⓐ Винт 2-4x1,5x25 ГОСТ 10621-80	4 шт.

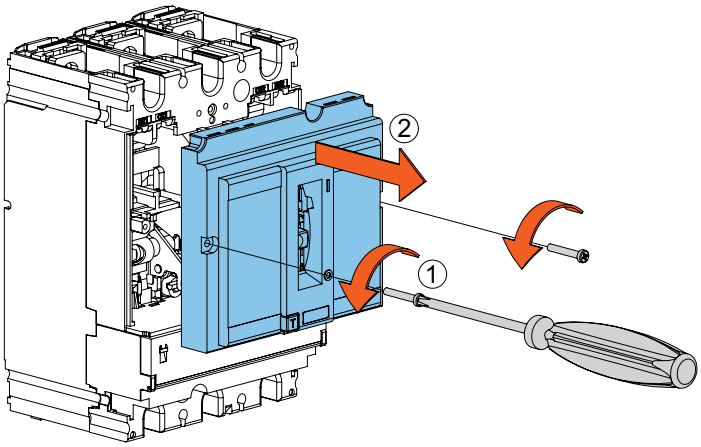

Рисунок 1 — Демонтаж маркировочной крышки

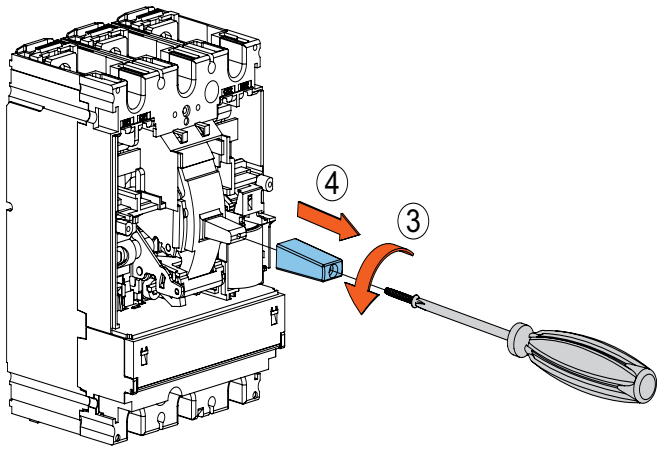

Рисунок 2 — Демонтаж наконечника рукоятки выключателя

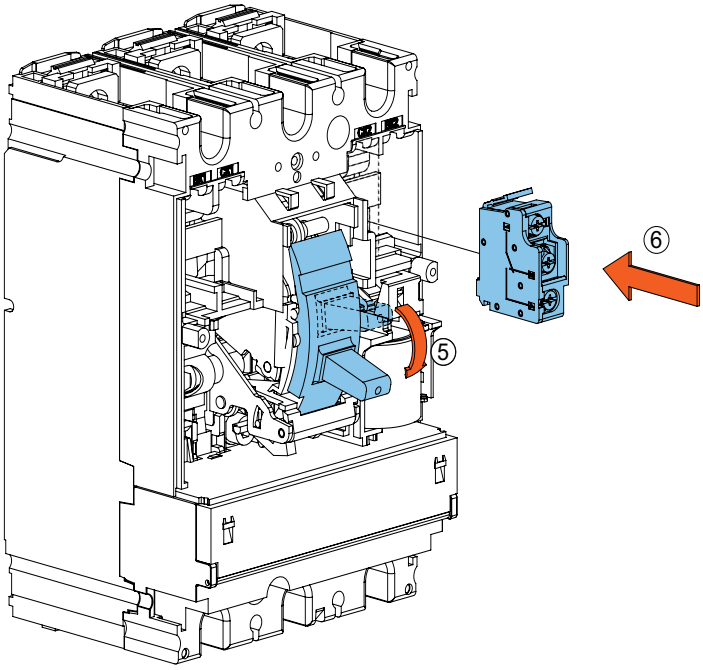

Рисунок 3 — Перевод рукоятки выключателя в положение автоматического отключения и установка сигнального контакта СК2

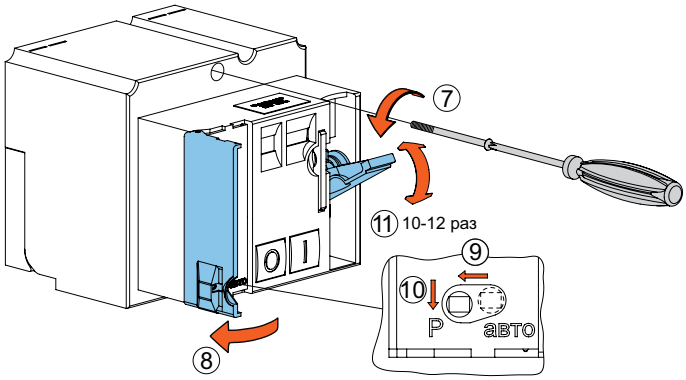

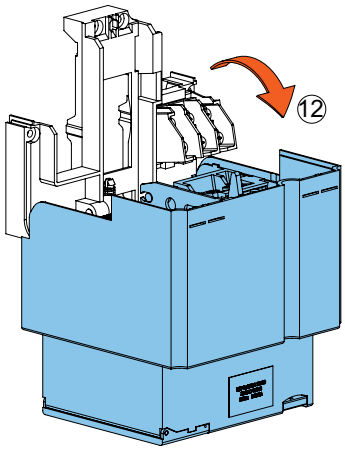

Рисунок 4 — Подготовка к установке привода на выключатель

Россия, 305000,
г. Курск, ул. Луначарского, 8

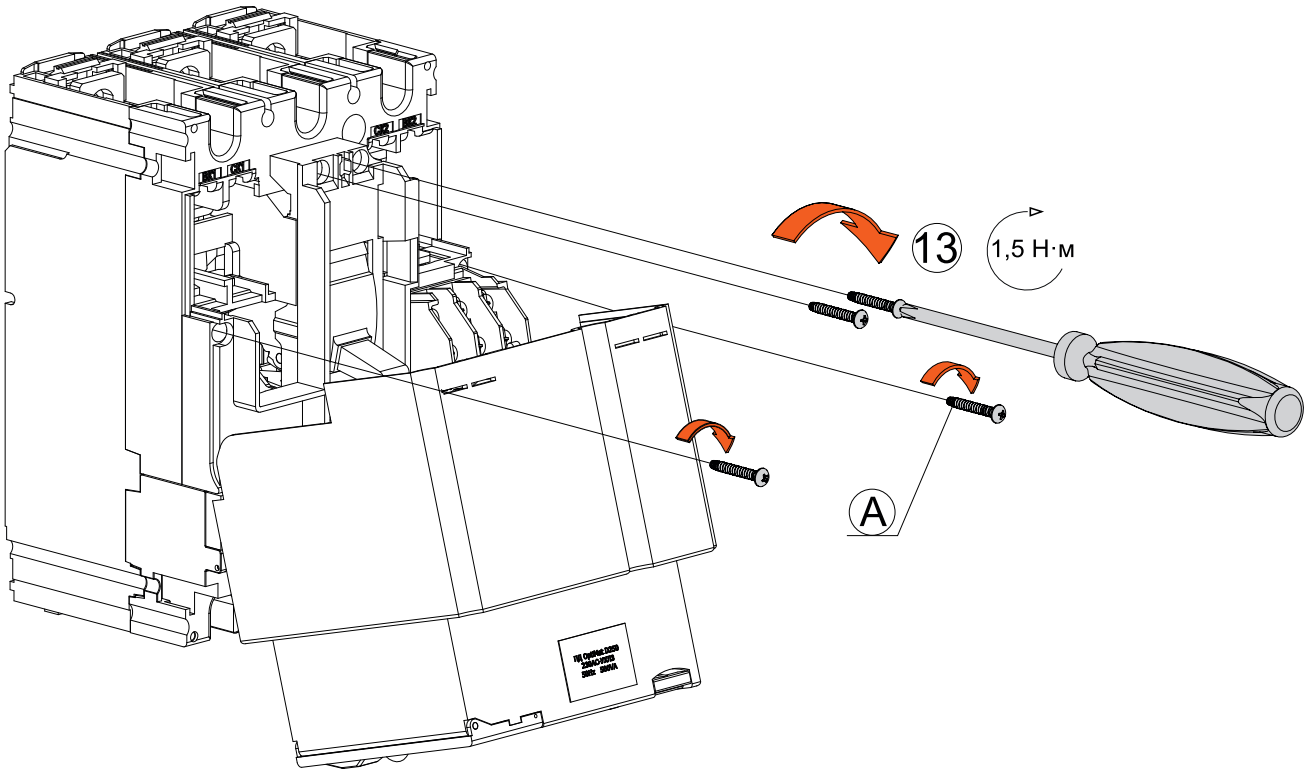

Рисунок 5 — Монтаж основания привода на выключатель

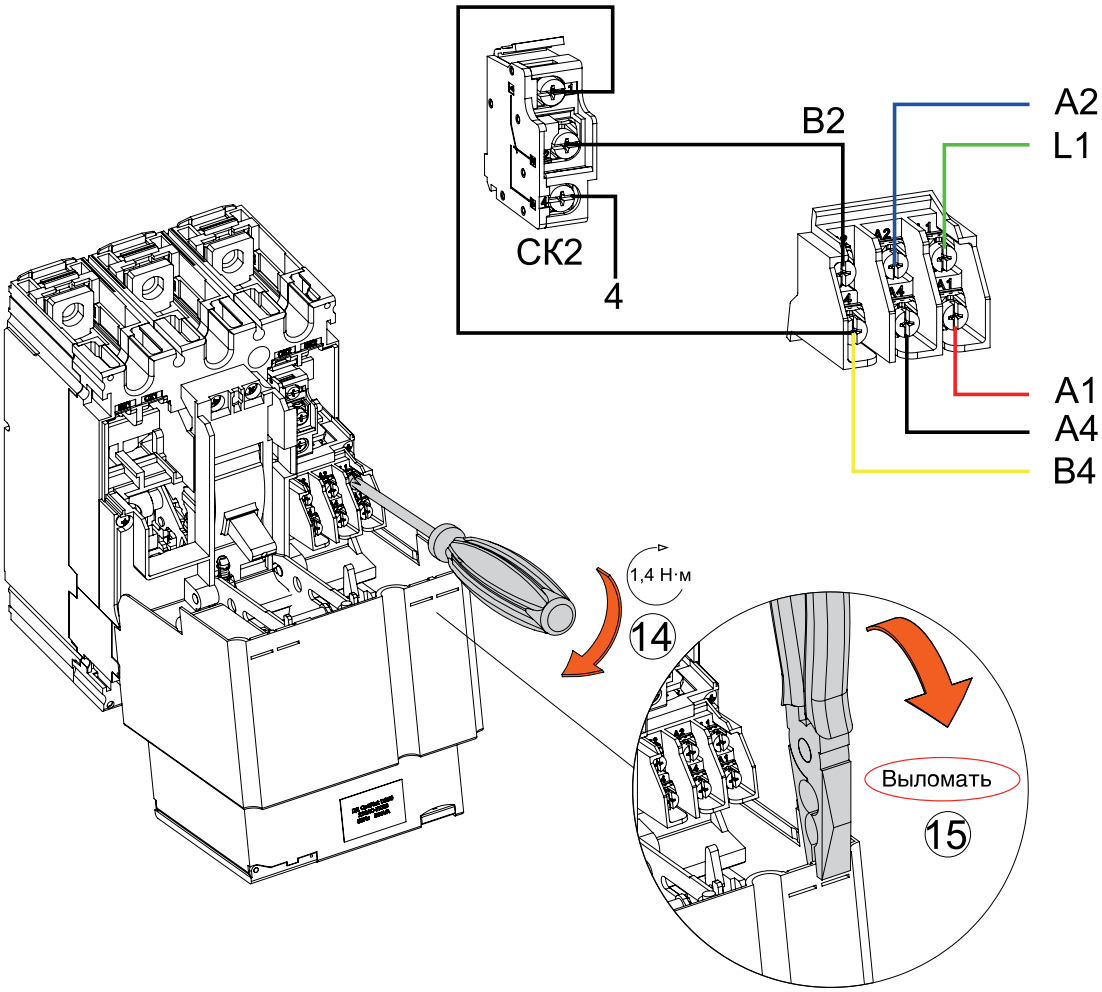

Рисунок 6 — Подключение привода

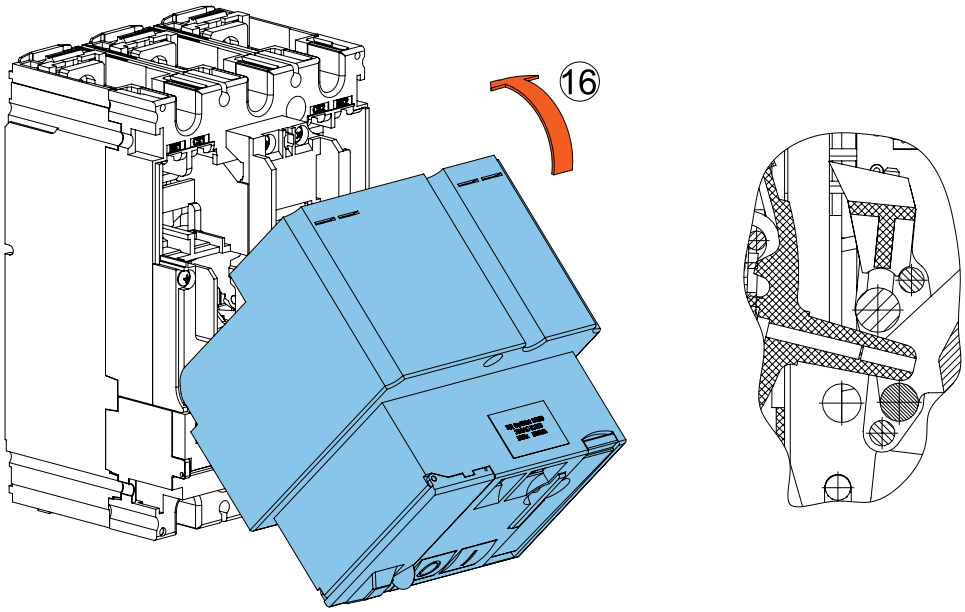

Рисунок 7 — Установка привода на выключатель

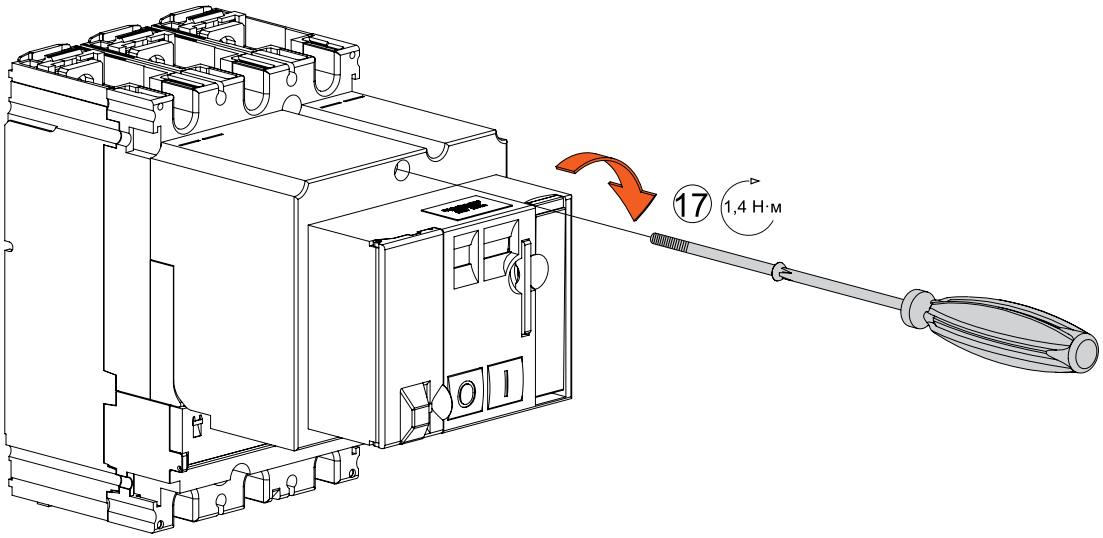

Рисунок 8 — Затяжка винта крепления привода

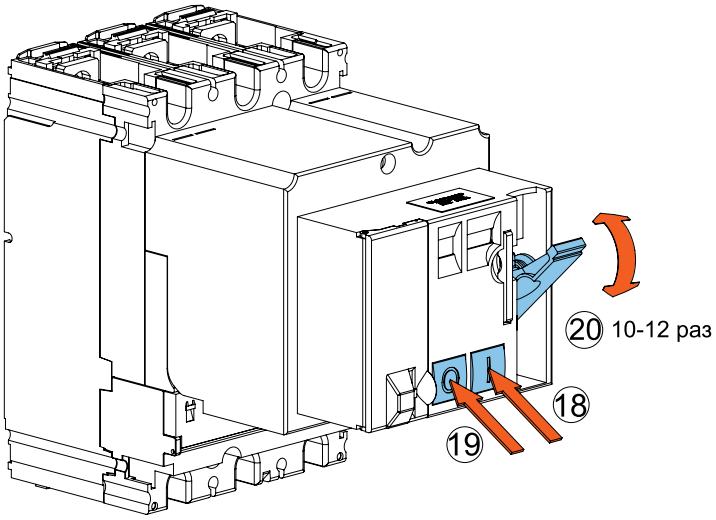

Рисунок 9 — Проверка работы привода

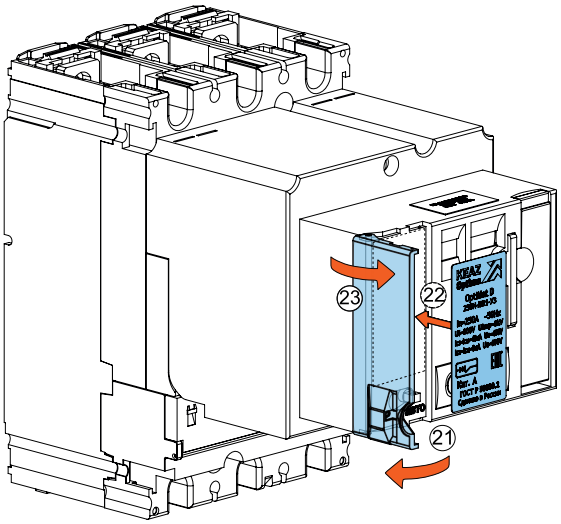

Рисунок 10 — Установка таблички (входит в комплект поставки выключателя)

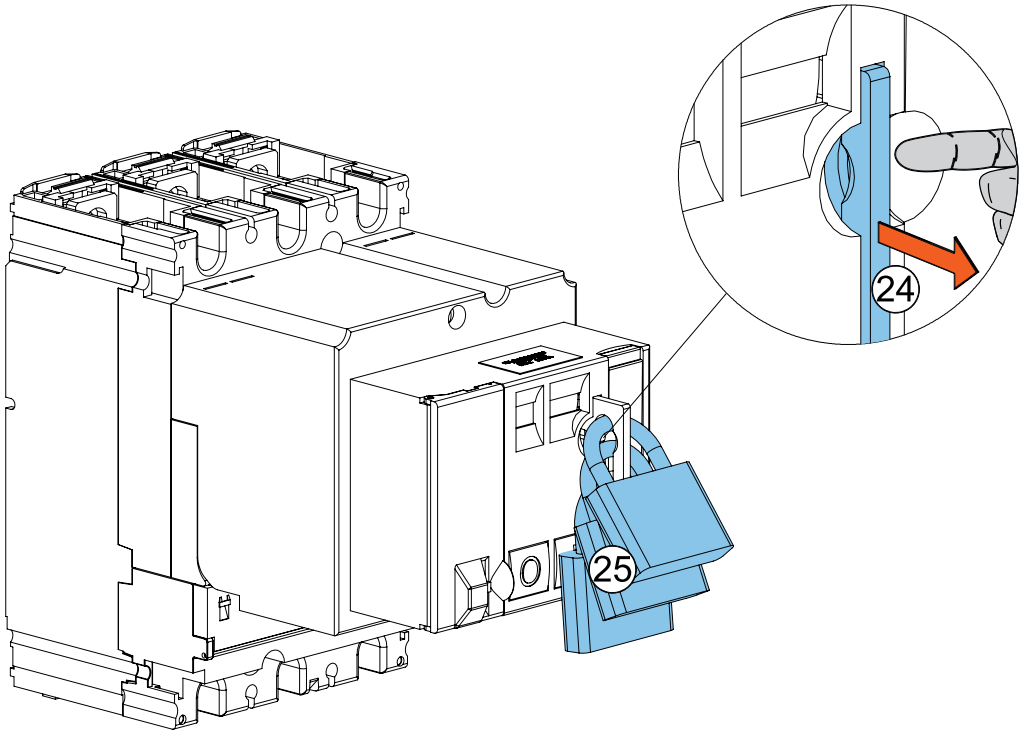

Рисунок 11 — Блокировка привода замком

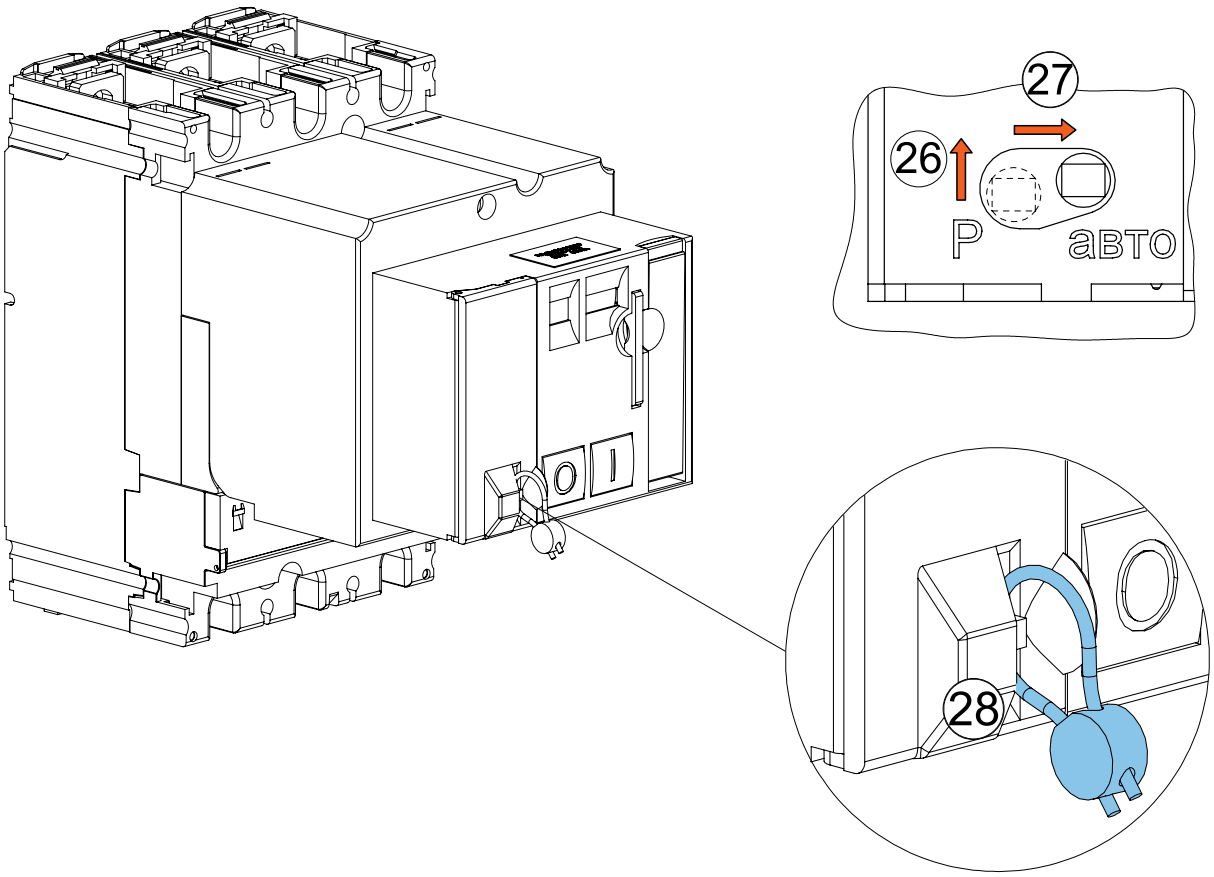

Рисунок 12 — Установка пломбы